РУКОВОДСТВО ПОЛЬЗОВАТЕЛЯ

Эллиптический тренажер Royal Fitness Арт. RFEL-55

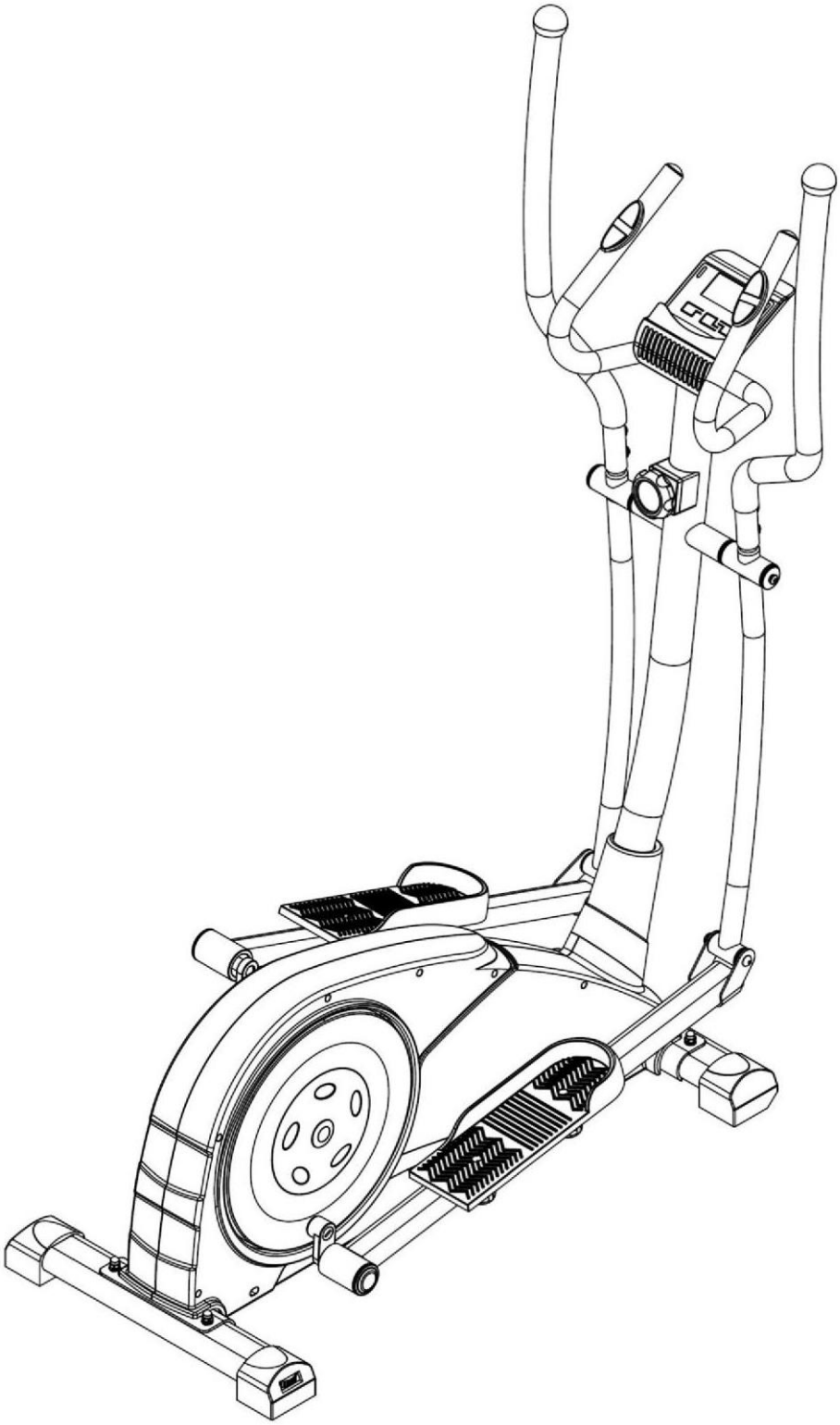

Уважаемые покупатели,

Благодарим вас за выбор эллиптического тренажера и желаем вам успешных и увлекательных тренировок.

Пожалуйста, ознакомьтесь с мерами предосторожности и инструкцией по сборке и соблюдайте их.

Если у вас есть вопросы, свяжитесь с нами.

Содержание:

1.) Меры предосторожности

2.) Подробный чертеж

3.) Перечень деталей

4.) Инструкция по сборке

5.) Инструкция по использованию компьютера

МЕРЫ ПРЕДОСТОРОЖНОСТИ

Внимательно прочитайте инструкцию перед началом занятий на домашнем эллиптическом тренажере. Сохраните инструкцию для дальнейшего использования. Она может понадобиться при ремонте и для заказа запчастей.

- Эллиптический тренажер предназначен только для домашнего использования.
- Тщательно соблюдайте инструкцию по сборке.
- Используйте только подходящие инструменты во время сборки. При необходимости, обращайтесь за помощью.
- Перед первым использованием проверьте надежность и исправность всех соединений. Выполняйте проверку каждые 1-2 месяца. Сразу же заменяйте все неисправные детали и/или не используйте оборудование до выполнения ремонта. Для ремонта используйте только оригинальные детали.
- Если возникла необходимость ремонта, обратитесь к дилеру.
- Не используйте агрессивные моющие средства для очистки тренажера.
- Приступать к тренировкам можно только после завершения и проверки надежности сборки.
- При регулировке положения деталей, следите за максимально допустимыми уровнями регулировки/натяжения.
- Тренажер предназначен для взрослых. Дети должны использовать его только под присмотром взрослых.
- Удостоверьтесь, что лица, использующие тренажер, осведомлены о возможных рисках, например, о риске защемления между движущимися деталями во время использования.
- Проконсультируйтесь с врачом перед началом программы тренировок. Он может дать рекомендации по предпочтительным для вас типам упражнений.

ВНИМАНИЕ!

НЕПРАВИЛЬНОЕ ВЫПОЛНЕНИЕ УПРАЖНЕНИЙ / ЧРЕЗМЕРНЫЕ ТРЕНИРОВКИ МОГУТ НАНЕСТИ ВРЕД ЗДОРОВЬЮ.

- Следуйте рекомендациям по выполнению упражнений, приведенным в инструкции.
- Уровень нагрузки регулируется при помощи ручки, расположенной на стойке руля.
- Для обеспечения безопасности оборудования, необходимо соблюдать инструкцию по сборке и регулярно проверять надежность крепления деталей.
- Регулярно проверяйте ручки регулировки на предмет износа.

ПОДРОБНЫЙ ЧЕРТЕЖ

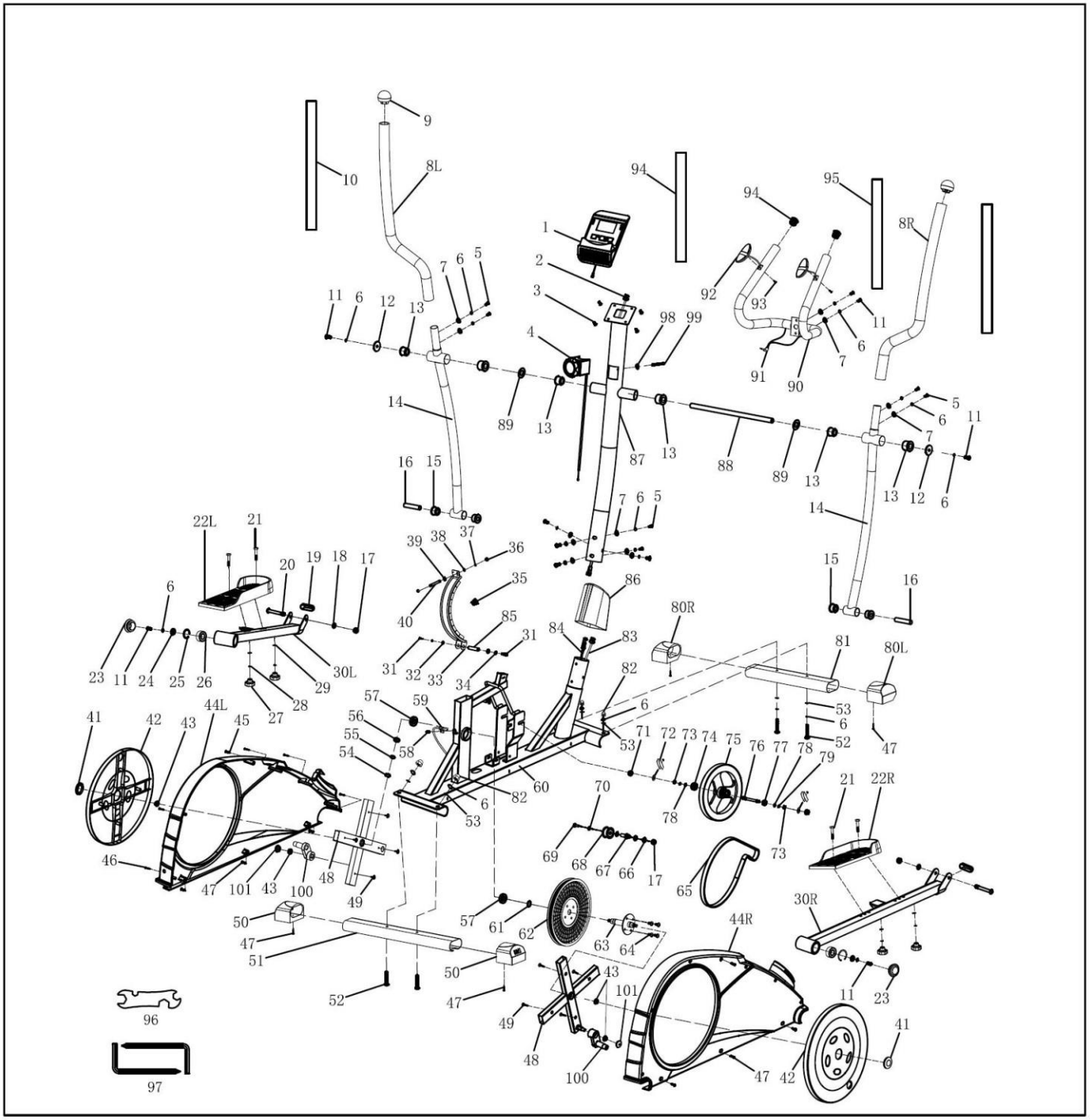

ПЕРЕЧЕНЬ ДЕТАЛЕЙ

Деталь №	Описание	Кол-во
1	Компьютер	1
2	Верхний кабель компьютера	1
3	Винт	4
4	Верхний кабель системы натяжения	1
5	Винт с головкой под шестигранник	10
6	Пружинная шайба	20
7	Изогнутая шайба	12
8L	Верхняя часть левого поручня	1
8R	Верхняя часть правого поручня	1
9	Наконечник	2
10	Пенопластовая рукоятка	2
11	Винт с головкой под шестигранник	6
12	Плоская шайба	2
13	Втулка	6
14	Нижняя часть поручня	2
15	Втулка	4
16	Распорная трубка	2
17	Гайка	3
18	Плоская шайба	2
19	Наконечник	2
20	Болт с головкой под шестигранник	2
21	Винт с шестигранной головкой	4
22L	Левая педаль	1

22R	Правая педаль	1
23	Наконечник	2
24	Плоская шайба	2
25	Полушайба	2
26	Подшипник	2
27	Шестигранная ручка	4

Деталь №	Описание	Кол-во
28	Пружинная шайба	4
29	Плоская шайба	4
30L	Рычаг левой педали	1
30R	Рычаг правой педали	1
31	Винт с шестигранной головкой	2
32	Плоская шайба	2
33	Магнит	1
34	Пружинная шайба	2
35	Конусовидная пружина	1
36	Гайка	2
37	Плоская шайба	1
38	Пластмассовая шайба	1
39	Шестигранная гайка	1
40	Винт с шестигранной головкой	1
41	Заглушка круглой накладки	2
42	Круглая накладка	2
43	Гайка	2
44L	Левая часть кожуха цепи	1
44R	Правая часть кожуха цепи	1
45	Саморез	2
46	Саморез	6
47	Винт	10
48	Кривошип	2
49	Саморез	8

50	Задний наконечник	2
51	Задний стабилизатор	1
52	Болт с квадратным подголовком	4
53	Плоская шайба	4
54	Полушайба	1
55	Изогнутая шайба	1

Деталь №	**Описание**	**Кол-во**
56	Плоская шайба	2
57	Подшипник	2
58	Винт	1
59	Датчик	1
60	Основная рама	1
61	Плоская шайба	1
62	Шкив цепи	1
63	Ось педали	1
64	Болт с головкой под шестигранник	4
65	Цепь	1
66	Плоская шайба	2
67	Ось направляющего ролика	1
68	Направляющий ролик	1
69	Винт с шестигранной головкой	1
70	Плоская шайба	1
71	Гайка	2
72	Система регулировки цепи	2

73	Шестигранная гайка	2
74	Подшипник	1
75	Маховое колесо	1
76	Ось махового колеса	1
77	Подшипник	1
78	Изогнутая шайба	4
79	Полушайба	2
80L	Левый передний наконечник	1
80R	Правый передний наконечник	1
81	Передний стабилизатор	1
82	Глухая гайка	4
83	Кабель датчика	1
Деталь №	**Описание**	**Кол-во**
84	Нижний кабель системы натяжения	1
85	Ось	1
86	Пластмассовая накладка стойки	1
87	Стойка руля	1
88	Вращающаяся ось	1
89	Изогнутая шайба	2
90	Руль	1
91	Кабель ручного пульсометра	1
92	Накладка ручного пульсометра	2
93	Саморез	2
94	Наконечник	2
95	Пенопластовая рукоятка	2

96	Комбинированный ключ	1
97	Шестигранный ключ	2
98	Изогнутая шайба	1
99	Винт	1
100	Кривошип	2
101	Наконечник кривошипа	2

ИНСТРУКЦИЯ ПО СБОРКЕ

ЭТАП 1

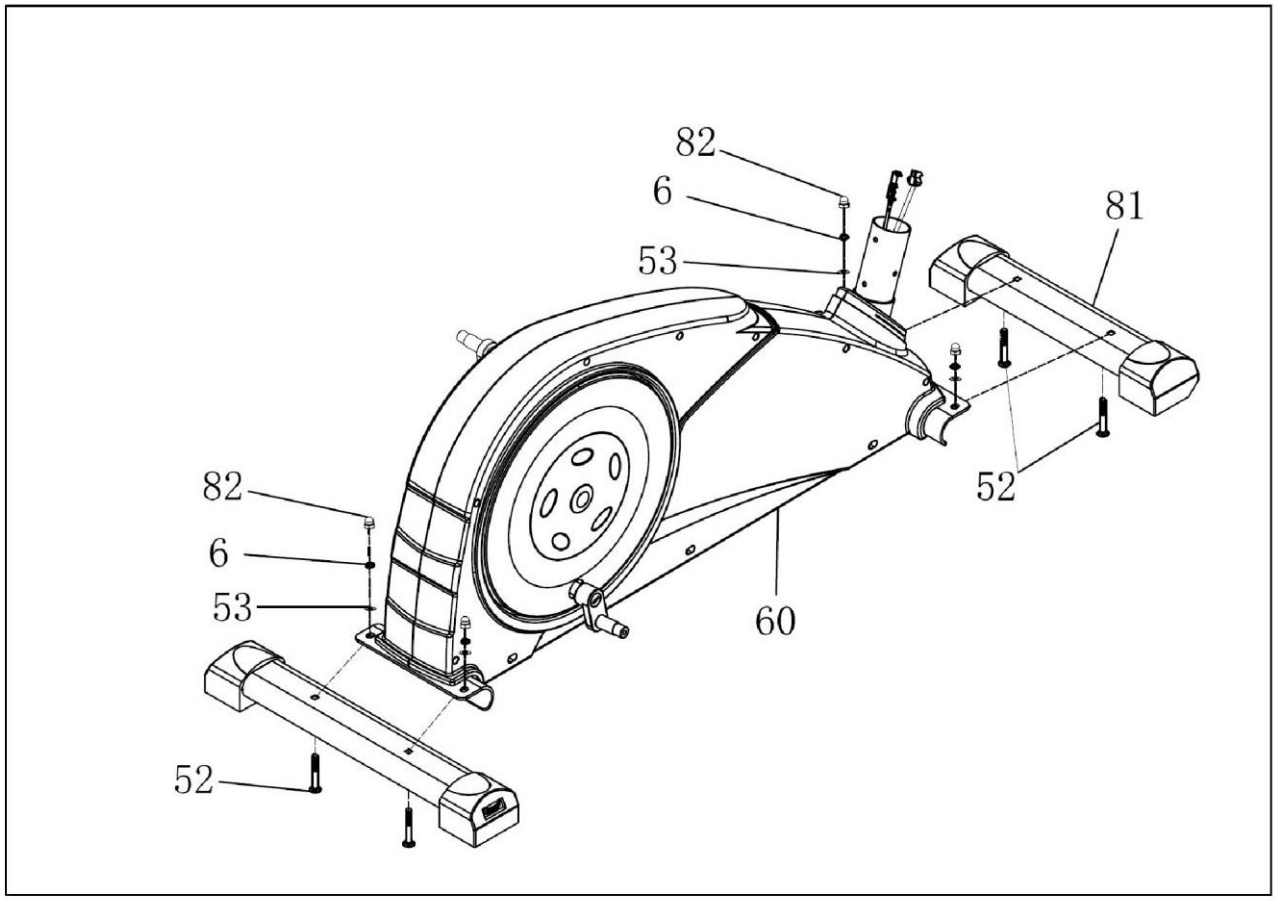

Прикрепите Передний стабилизатор (81) к Основной раме (60) при помощи 2 Шайб (53), 2 Пружинных шайб (6), 2 Глухих гаек (82) и 2 Болтов с квадратным подголовком (52).

Прикрепите Задний стабилизатор (51) к Основной раме (60) при помощи 2 Шайб (53), 2 Пружинных шайб (6), 2 Глухих гаек (82) и 2 Болтов с квадратным подголовком (52).

ЭТАП 2

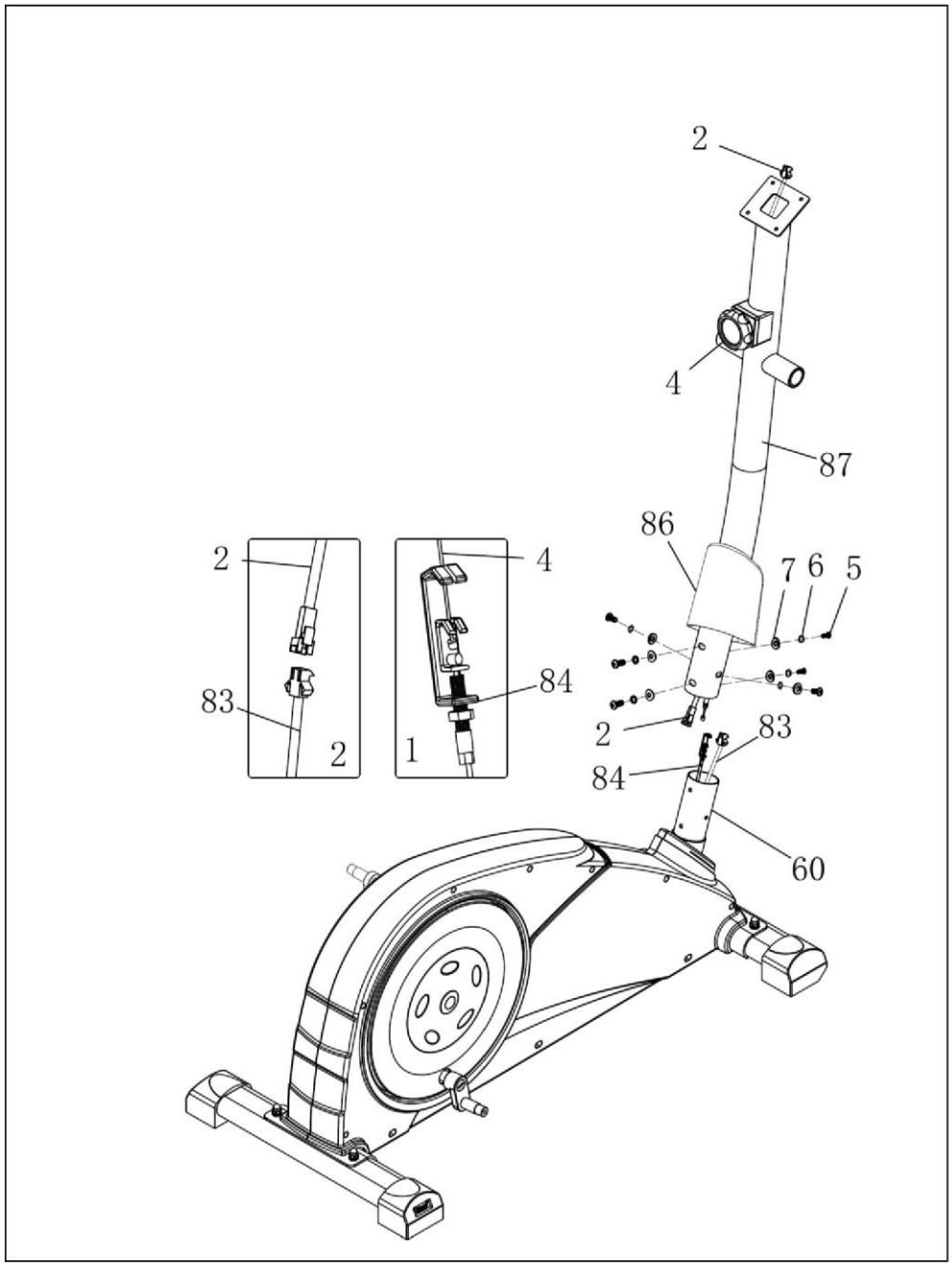

Установите Стойку руля (87) в вертикальное положение и наденьте на нее Пластмассовую накладку стойки (86).

Соедините Верхний кабель натяжения (4) и Нижний кабель натяжения (84), Верхний кабель компьютера (2) и Кабель датчика (83).

Прикрепите Стойку руля (87) к Основной раме (60) при помощи 6 Изогнутых шайб (7), 6 Пружинных шайб (6) и 6 Болтов с головкой под шестигранник (5). Не затягивайте болты до выполнения ЭТАПА 3.

ЭТАП 3

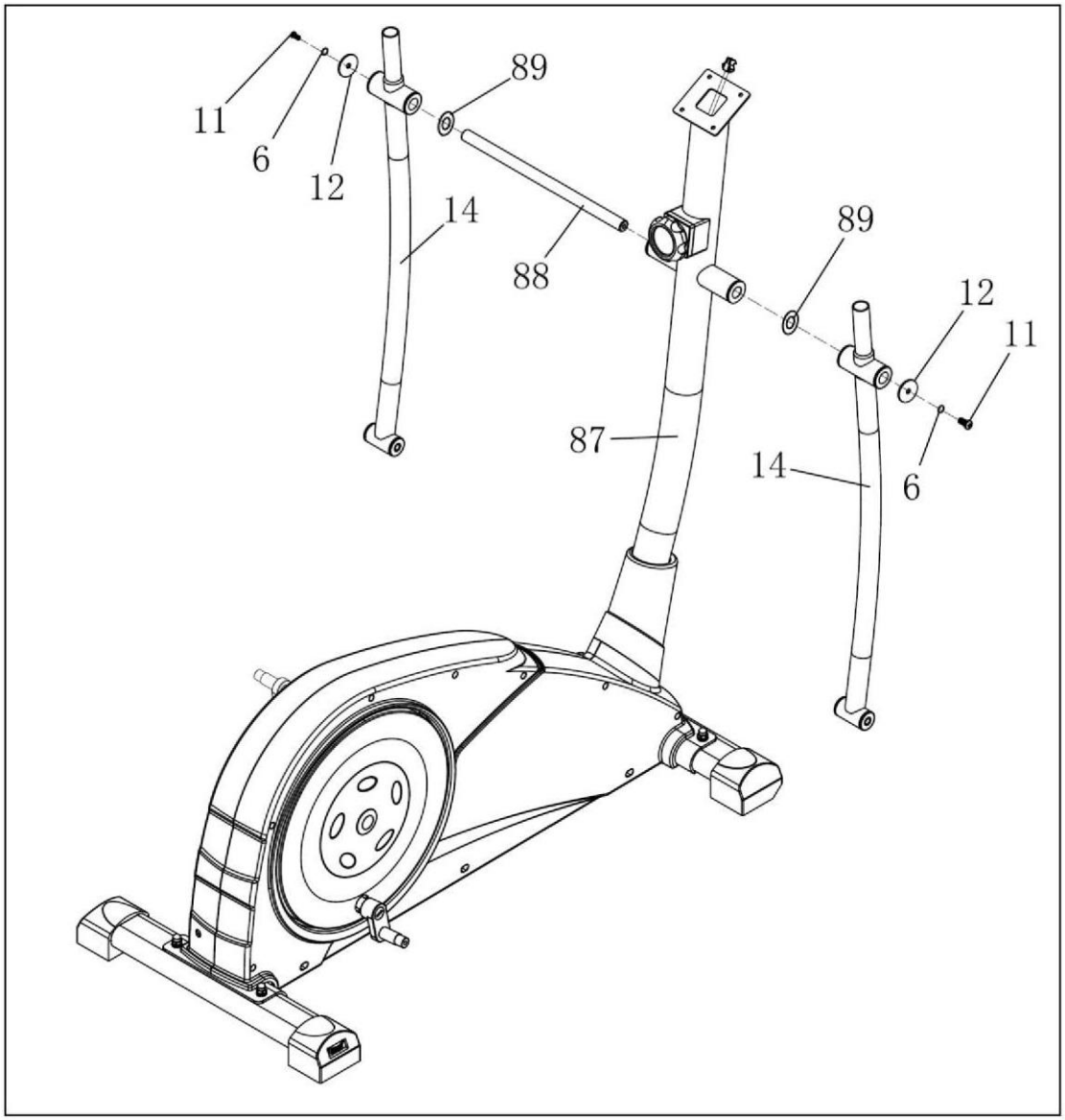

Вставьте Вращающуюся ось (88) в отверстие Стойки руля (87). Наденьте Нижние части поручней (14) на Вращающуюся ось (88) и зафиксируйте их при помощи Изогнутых шайб (89), Шайб (12), Пружинных шайб (6) и Болтов с головкой под шестигранник (11) с каждой стороны.

ЭТАП 4

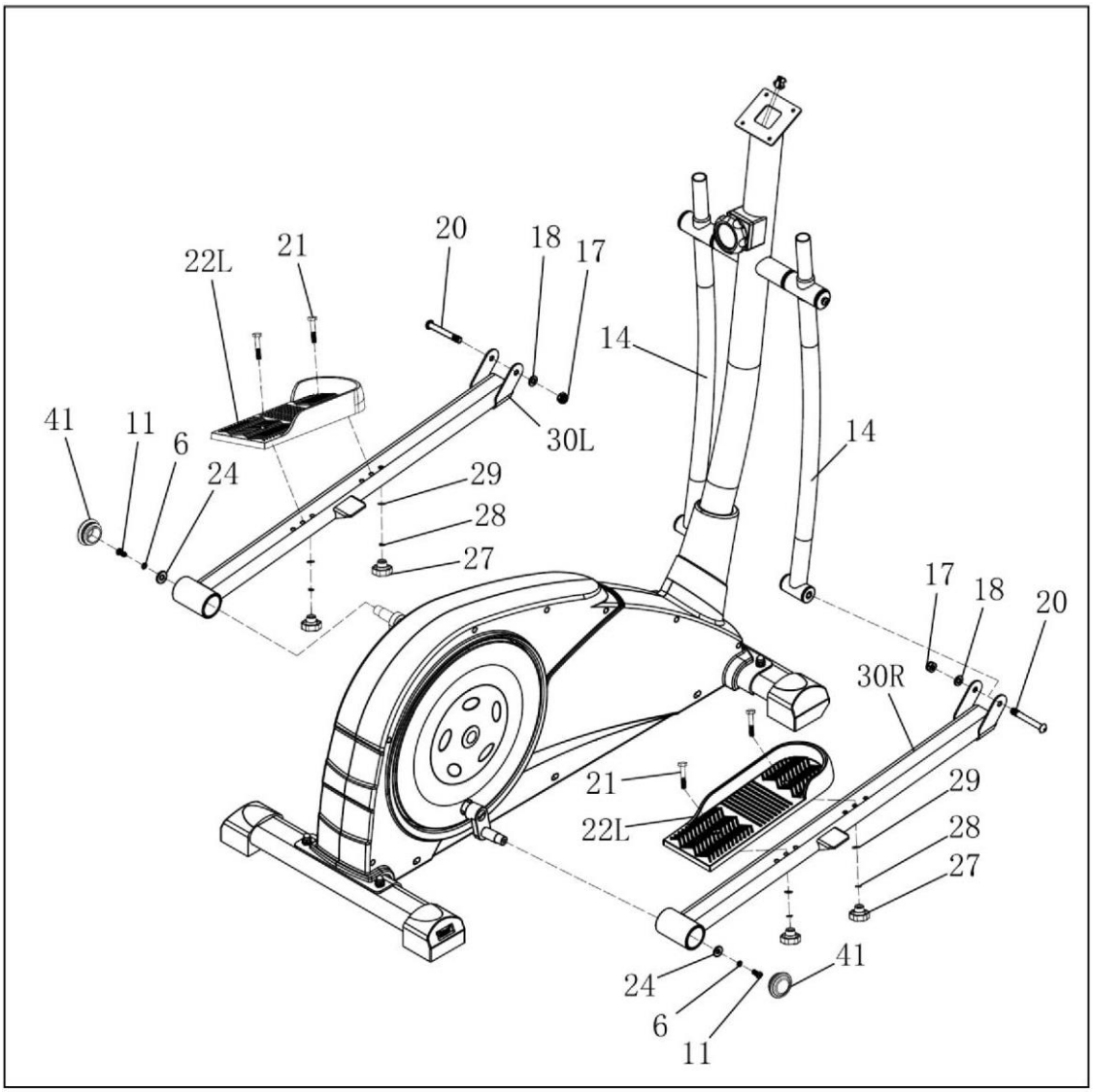

Наденьте Рычаг левой педали (30L) и Рычаг правой педали (30R) на Основную раму и зафиксируйте их при помощи Болтов с головкой под шестигранник (11), Пружинных шайб (6) и Шайб (24) с каждой стороны. Затяните болты до конца и наденьте Наконечники (41).

Наденьте Рычаг левой педали (30L) и Рычаг правой педали (30R) на Нижние части поручней (14) и зафиксируйте их при помощи Болтов под шестигранник (20), Шайб (18) и Гаек (17). Затяните болты.

Установите Педали (22L и 22R) на Рычаг левой педали (30L) и Рычаг правой педали (30R) при помощи Болтов с головкой под шестигранник (21), Шайб (29), Пружинных шайб (28) и Ручек (27). Затяните болты.

ЭТАП 5

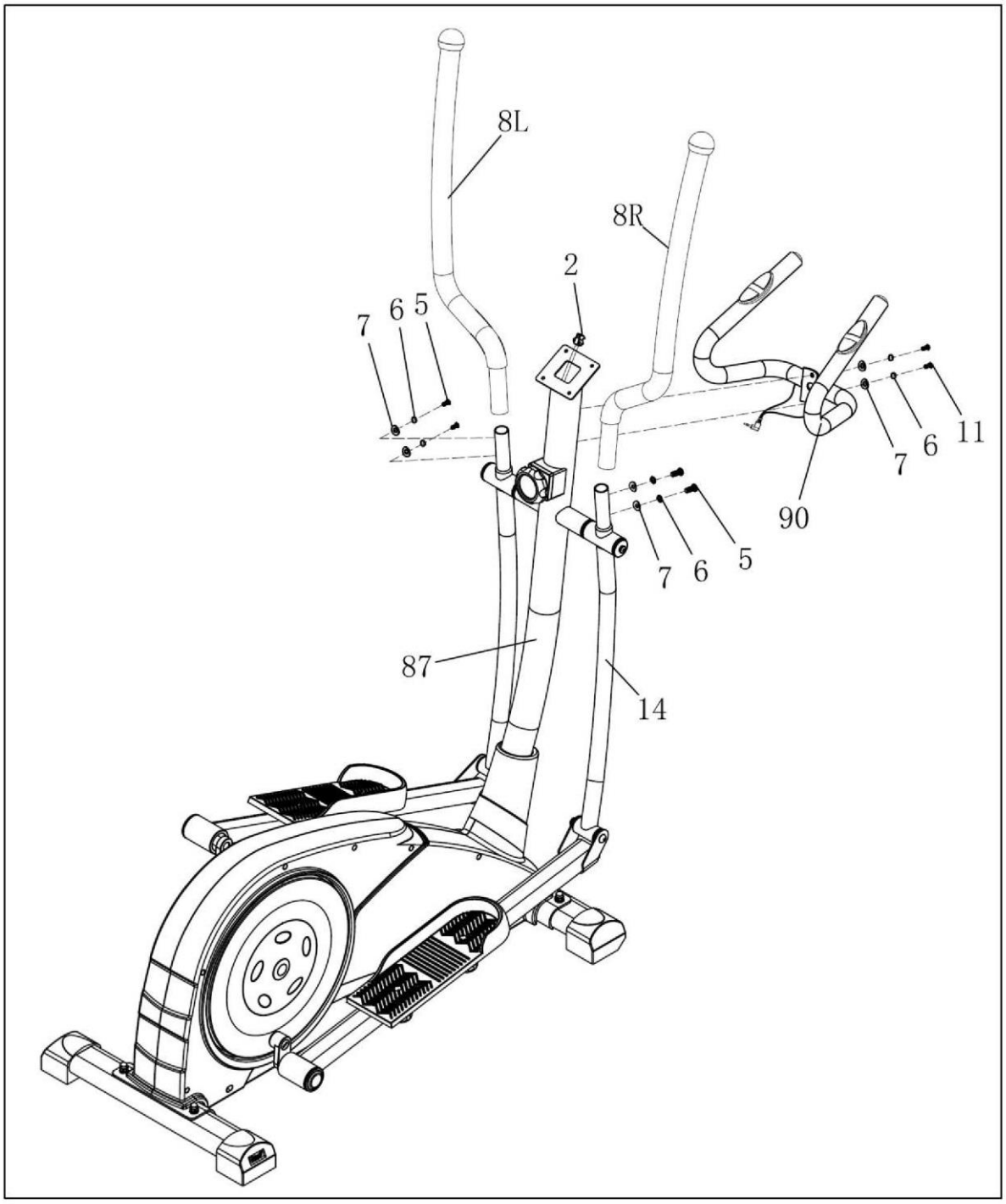

Прикрепите Верхние части поручней (8L и 8R) к Нижним частям поручней (12) при помощи Болтов под шестигранник (5), Пружинных шайб (6) и Изогнутых шайб (7).

Прикрепите Руль (90) к Стойке консоли (87) при помощи Болтов под шестигранник (11), Пружинных шайб (6) и Изогнутых шайб (7).

ЭТАП 6

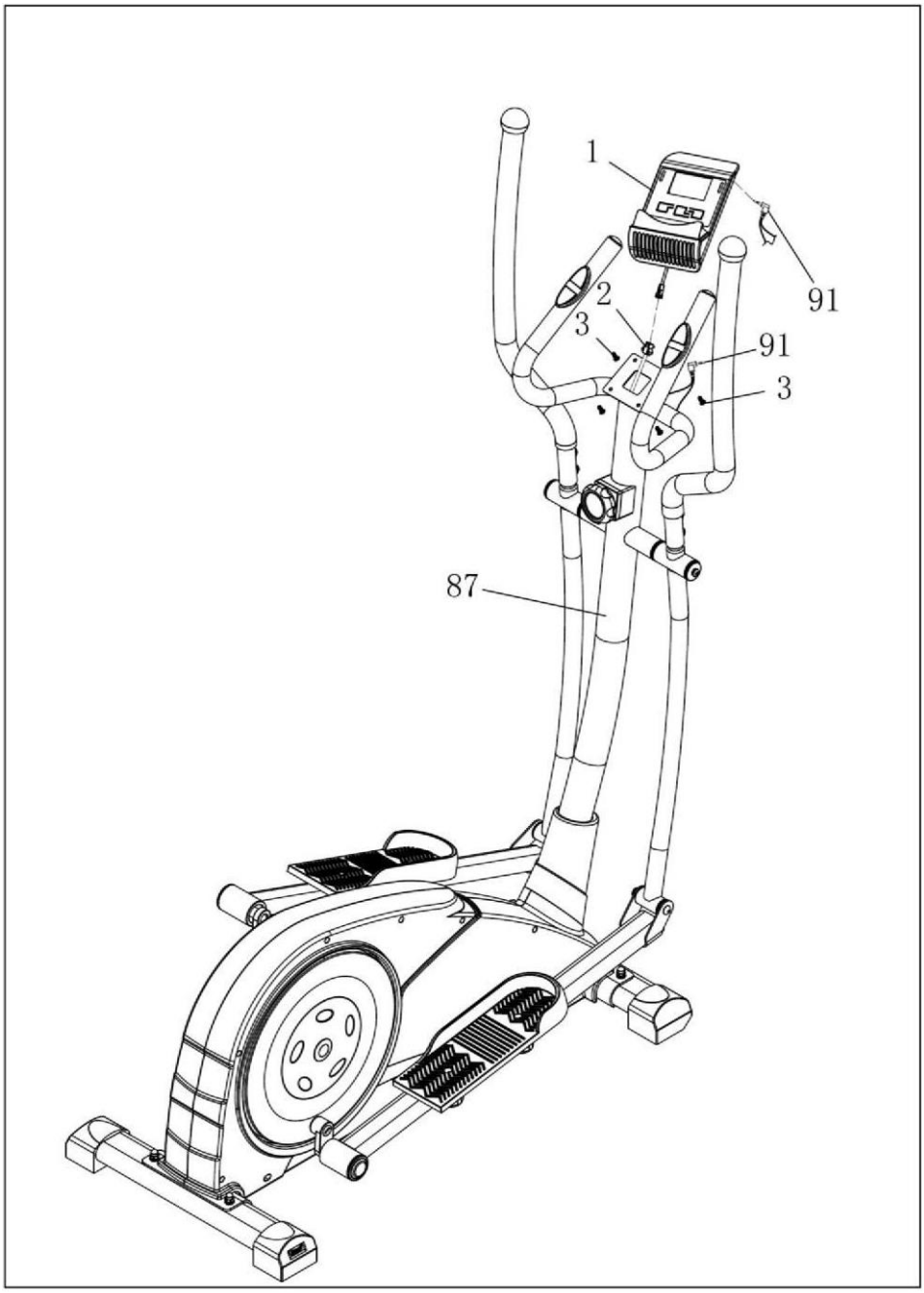

Выньте 4 предустановленных Винта (3) из задней панели Компьютера (1). Подключите Кабель ручного пульсометра (2) к Компьютеру (1). Установите Компьютер (1) в кронштейн и зафиксируйте при помощи 4 винтов, которые вы вынули.
Вставьте Кабель ручного пульсометра (91) в разъем на задней панели Компьютера (1).

ИНСТРУКЦИЯ ПО ИСПОЛЬЗОВАНИЮ КОМПЬЮТЕРА

ХАРАКТЕРИСТИКИ:

ВРЕМЯ (TIME)……..00:00-99:59
СКОРОСТЬ (SPD)..……0,0-99,9 КМ/Ч (МИЛЬ/Ч)
РАССТОЯНИЕ (DISTANCE)…….....0,00-9999 КМ (МИЛЬ)
КАЛОРИИ (CALORIES)…….....0,0-9999 ККАЛ
※ОДОМЕТР (ODO)……..……0,0-9999 КМ (МИЛЬ)
※ПУЛЬС (PUL) …….....040~240 УД./МИН.

ФУНКЦИИ КНОПОК:

РЕЖИМ (MODE): Используйте эту кнопку для выбора нужного параметра.
※**НАСТРОЙКА (SET):** Используйте для установки значений ВРЕМЕНИ, РАССТОЯНИЯ, КАЛОРИЙ и ПУЛЬСА.
СБРОС (RESET): Используйте для сброса значений параметров.
※**ВКЛ/ВЫКЛ (ON/OFF) СТАРТ/СТОП (START/STOP):** При нажатии на кнопку компьютер перестает получать сигнал.

ОПЕРАЦИИ:

1. **АВТОМАТИЧЕСКОЕ ВКЛЮЧЕНИЕ/ВЫКЛЮЧЕНИЕ**
   - Компьютер включается автоматически, если нажать на какую-нибудь кнопку или при поступлении сигнала от датчика скорости.
   - Компьютер выключается автоматически, если не поступает сигнал от датчика скорости или если не нажимать на кнопки в течение 4 минут.
2. **СБРОС**

   Чтобы сбросить значения всех параметров, замените батарейки, или нажмите и удерживайте кнопку MODE в течение 3 секунд.
3. **РЕЖИМ**

   Для выбора РЕЖИМА СКАНИРОВАНИЯ (SCAN) или РЕЖИМА БЛОКИРОВКИ (LOCK), если вы не хотите просматривать значения всех параметров в режиме сканирования, нажмите на кнопку MODE, когда на дисплее мигает нужное значение.

ФУНКЦИИ:

1. **ВРЕМЯ:** Нажимайте на кнопку MODE, пока на дисплее не отобразится параметр «ВРЕМЯ». После начала вращения педалей на дисплее отображается общее время тренировки.
2. **СКОРОСТЬ:** Нажимайте на кнопку MODE, пока на дисплее не отобразится параметр «СКОРОСТЬ». На дисплее отображается текущее значение скорости.
3. **РАССТОЯНИЕ:** Нажимайте на кнопку MODE, пока на дисплее не отобразится параметр «РАССТОЯНИЕ». На дисплее отображается значение расстояния для каждой тренировки.
4. **КАЛОРИИ:** Нажимайте на кнопку MODE, пока на дисплее не отобразится параметр «КАЛОРИИ». После начала вращения педалей на дисплее отображается количество сожженных калорий.
5. **ОДОМЕТР** (ПРИ НАЛИЧИИ): Нажимайте на кнопку MODE, пока на дисплее не отобразится параметр «ОДОМЕТР». На дисплее отобразится общее пройденное расстояние.
6. **ПУЛЬС** (ПРИ НАЛИЧИИ): Нажимайте на кнопку MODE, пока на дисплее не отобразится параметр «ПУЛЬС». На дисплее отобразится текущее значение пульса пользователя в ударах в минуту. Положите ладони на накладки датчиков пульсометра (или наденьте клипсу на ухо). Наиболее точное значение частоты пульса отобразится через 30 секунд.

РЕЖИМ СКАНИРОВАНИЯ: Отображаемые на дисплее параметры автоматически сменяются каждые 4 секунды.

БАТАРЕЙКИ: При неправильном функционировании дисплея замените батарейки.

ГАРАНТИЙНЫЙ ТАЛОН

Заполняется продавцом

Модель_____

Артикул_____

Серийный номер_____

Дата продажи_____

Гарантийный срок_____

Печать и подпись продавца

_____

_____

Заполняется мастером при обслуживании

Модель_____

Серийный номер_____

Неисправность_____

_____

Проведенные работы_____

_____

Ф.И.О. и подпись мастера

_____

Дата ремонта

_____

Заполняется мастером при обслуживании

Модель_____

Серийный номер_____

Неисправность_____

_____

Проведенные работы_____

_____

Ф.И.О. и подпись мастера

_____

Дата ремонта

_____

Заполняется мастером при обслуживании

Модель_____

Серийный номер_____

Неисправность_____

_____

Проведенные работы_____

_____

Ф.И.О. и подпись мастера

_____

Дата ремонта

_____

1. Производитель гарантирует:

1.1. Исправность изделия при продаже и безопасность в эксплуатации;

1.2. Восстановление функциональности изделия в течение указанного гарантийного периода с момента приобретения (посредством ремонта, а в случае его невозможности посредством замен).

2. Условия гарантийного обслуживания:

2.1. Обслуживание производится только в сертифицированных сервисных центрах, адреса которых указаны на сайте производителя.

2.2. Прием изделия в обслуживание сервисным центром осуществляется только при наличии данного гарантийного талона, оформленного надлежащим образом и документов, подтверждающих факт покупки (товарный чек, кассовый чек). Неисправное изделие должно быть сдано в сервисный центр в полной комплектации, с технической документацией.

2.3. Срок гарантийного ремонта определяется степенью неисправности изделия.

2.4. Под неисправностью подразумевается потеря работоспособности изделия, которая может быть продемонстрирована сотруднику сервисного центра.

2.5. При необоснованном обращении в сервисный центр покупателю может быть выставлен счет за диагностику неисправности. Необоснованным считается обращение по поводу устранения неисправностей в работе изделия, не потребовавших замены или ремонта комплектующих, а также, если при диагностике выяснено, что неисправности как таковой нет, а обращение явилось следствием неправильного подключения или эксплуатации. Счет также выставляется в случаях, признанных уполномоченным сервисным центром не гарантийными.

3. Ограничение гарантийных обязательств:

3.1. Претензии по комплектации и внешнему виду изделия принимаются только при его покупке.

3.2. Гарантийные обязательства не распространяется на расходные материалы (включая батареи, аккумуляторы и т.д.)

3.3. Гарантия не распространяется на ущерб, причиненный другому оборудованию, работающему в сопряжении с данным изделием.

3.4. Гарантийные обязательства не распространяются на изделие в следующих случаях:

- выход изделия из строя по вине покупателя (нарушения им правил эксплуатации, работа в недокументированных режимах, неправильная установка и подключение, превышение допустимой рабочей температуры, перегрев и т.п.)
- наличие внешних и/или внутренних механических повреждений (замятых контактов, трещин, следов удара, сколов и т.п.), полученных в результате неправильной эксплуатации установки или транспортировки, воздействий на изделие чрезмерной силы, химически агрессивных веществ;
- наличие признаков ремонта неуполномоченными лицами;
- наличие повреждений, полученных в результате аварий, воздействия на изделие огня, влаги, попадания внутрь корпуса насекомых, пыли, посторонних предметов и т.п.
- наличие повреждений, полученных в результате неправильного подключения изделия в электросеть и/или эксплуатации изделия при нестабильном напряжении в электросети (отклонение напряжения более 10%, а также отсутствия (или выполненного с отклонениями от стандарта) заземления

С условиями гарантии покупатель ознакомлен надлежащим образом, к внешнему виду и комплектации претензий нет, все возникшие у покупателя вопросы ему полностью разъяснены, покупатель, не имеет как-либо заблуждений относительно содержания условий гарантии на изделие.

Подпись покупателя _____